План (1:200)

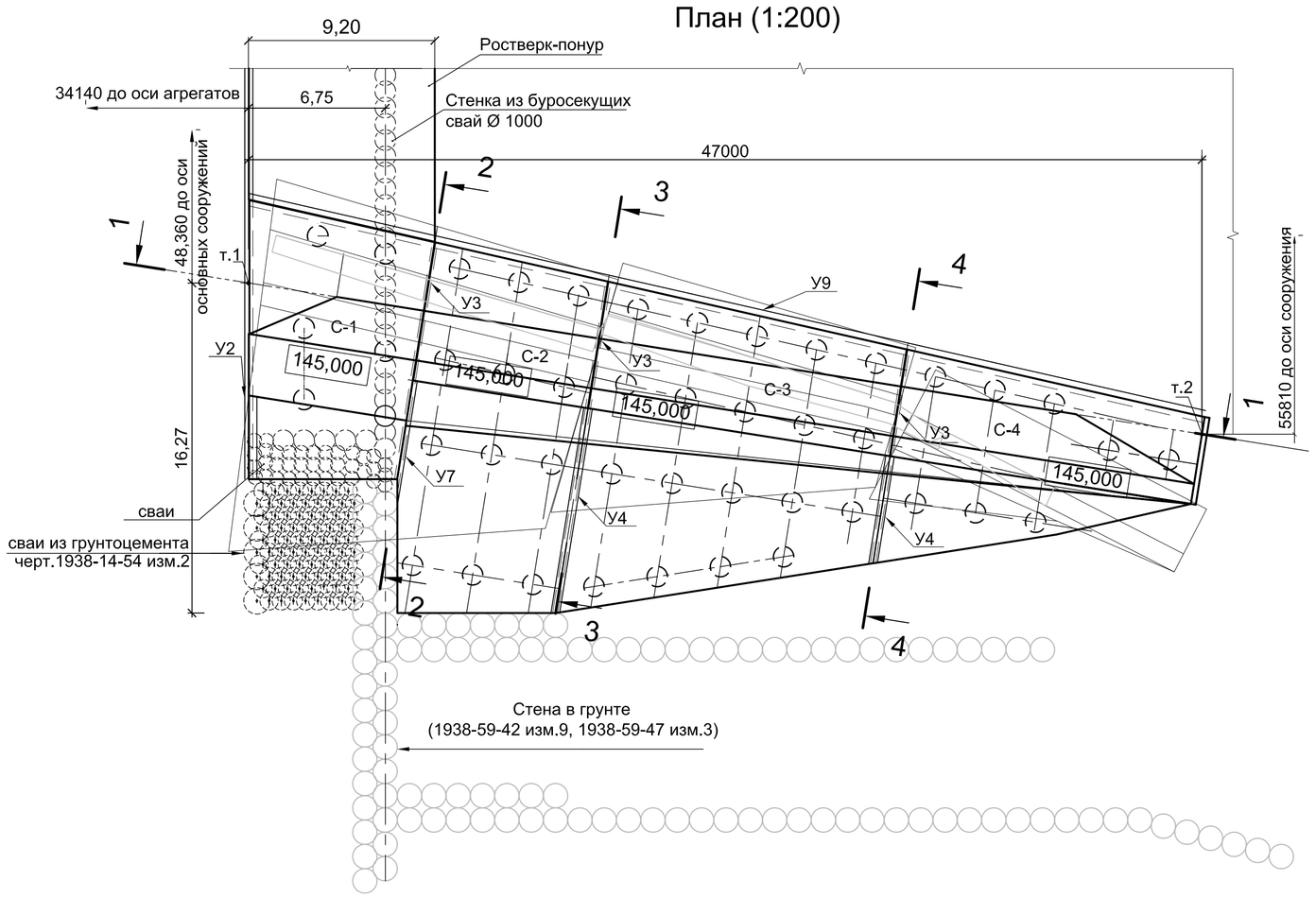

1-1 (1:200)

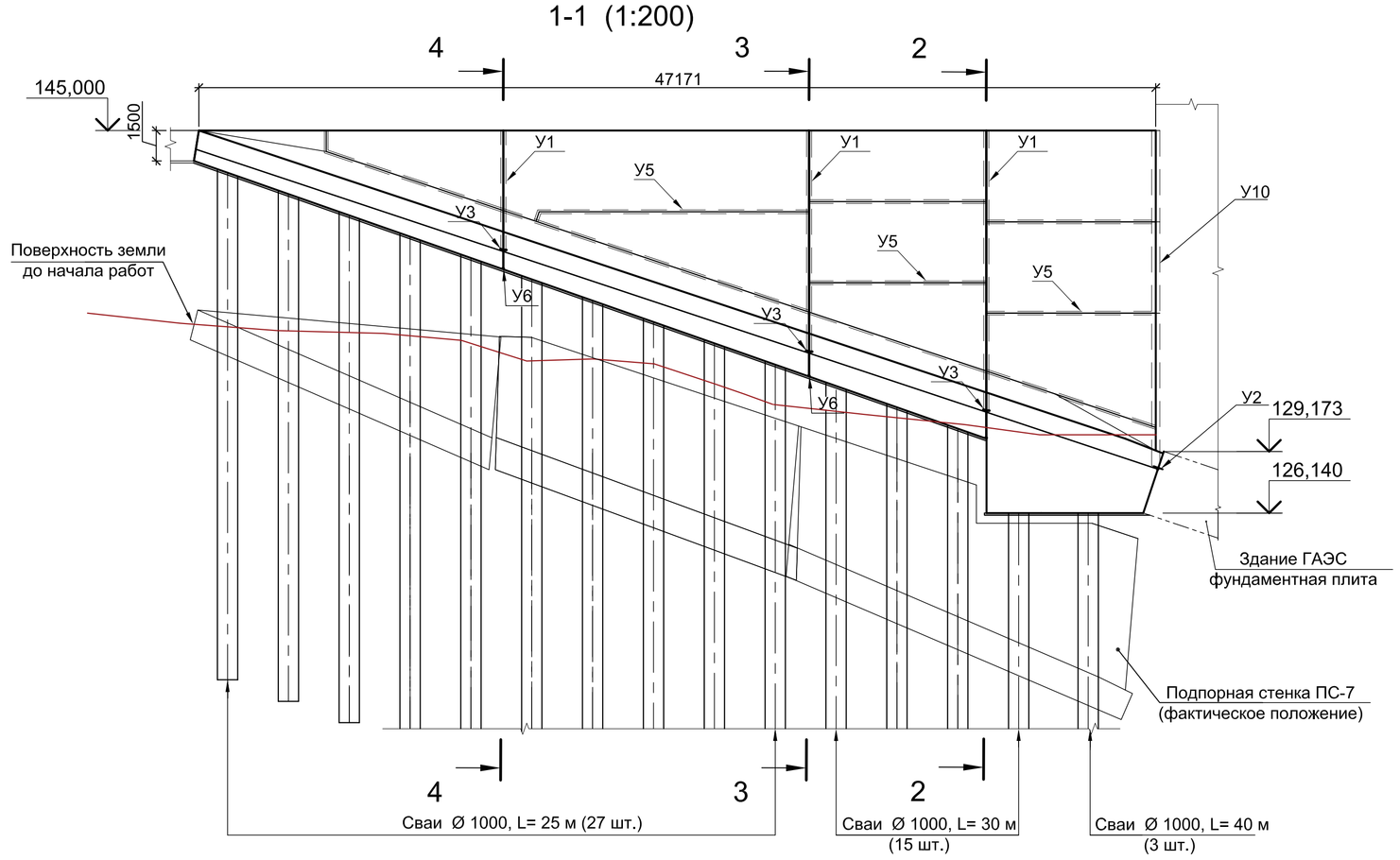

2-2 (1:200)

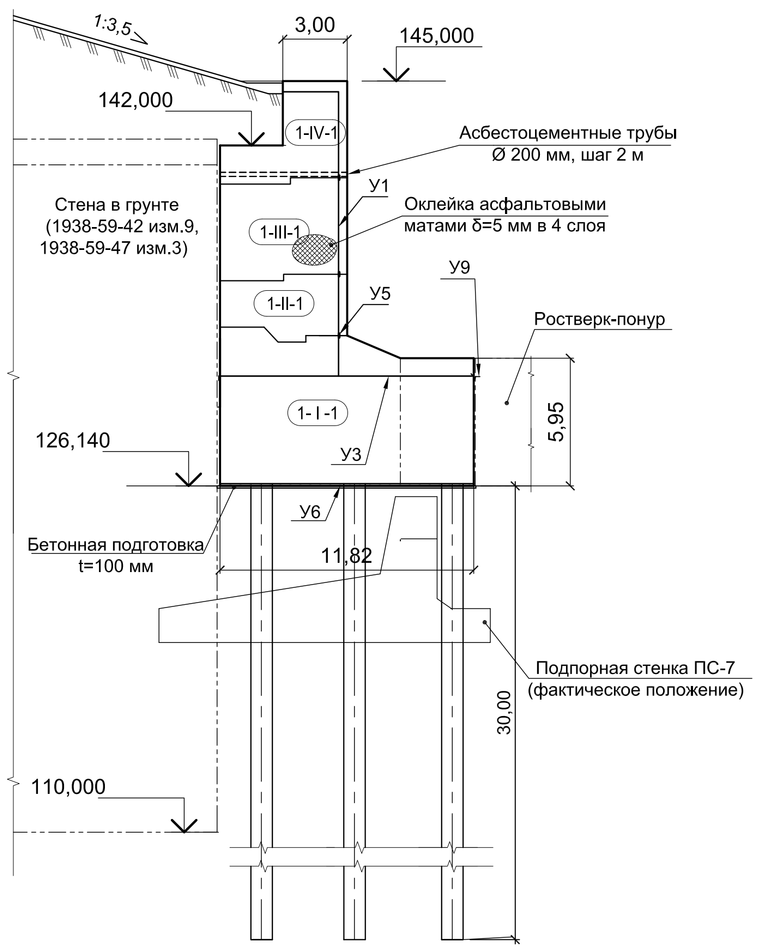

3-3 (1:200)

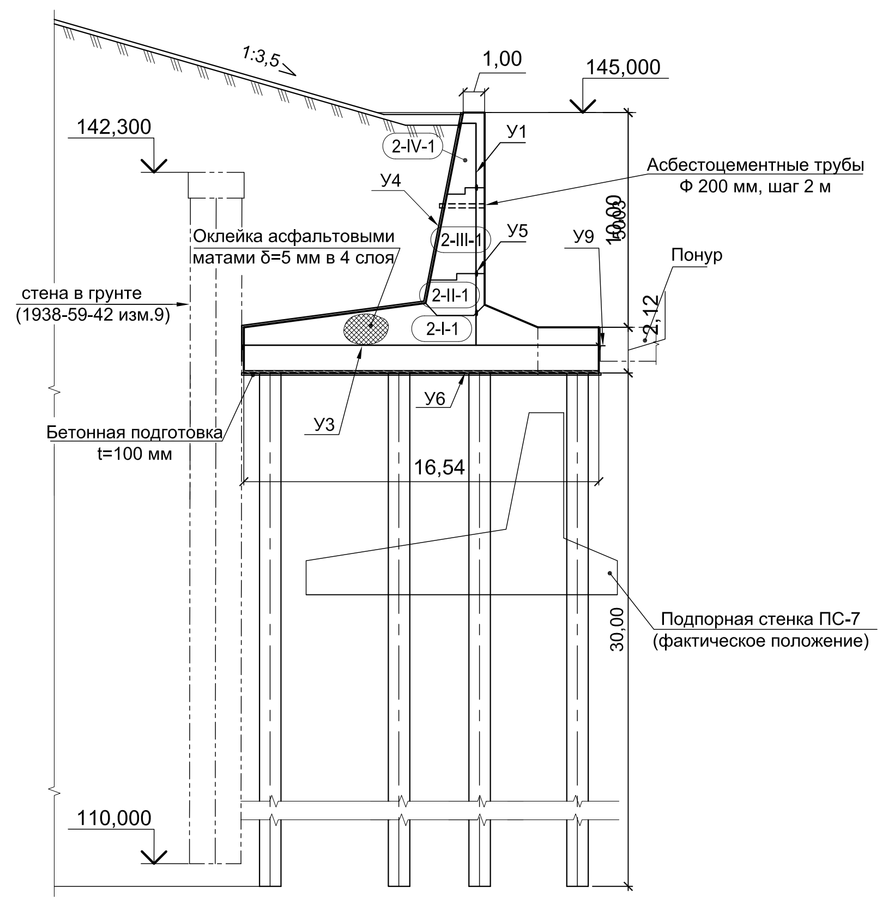

4-4 (1:200)

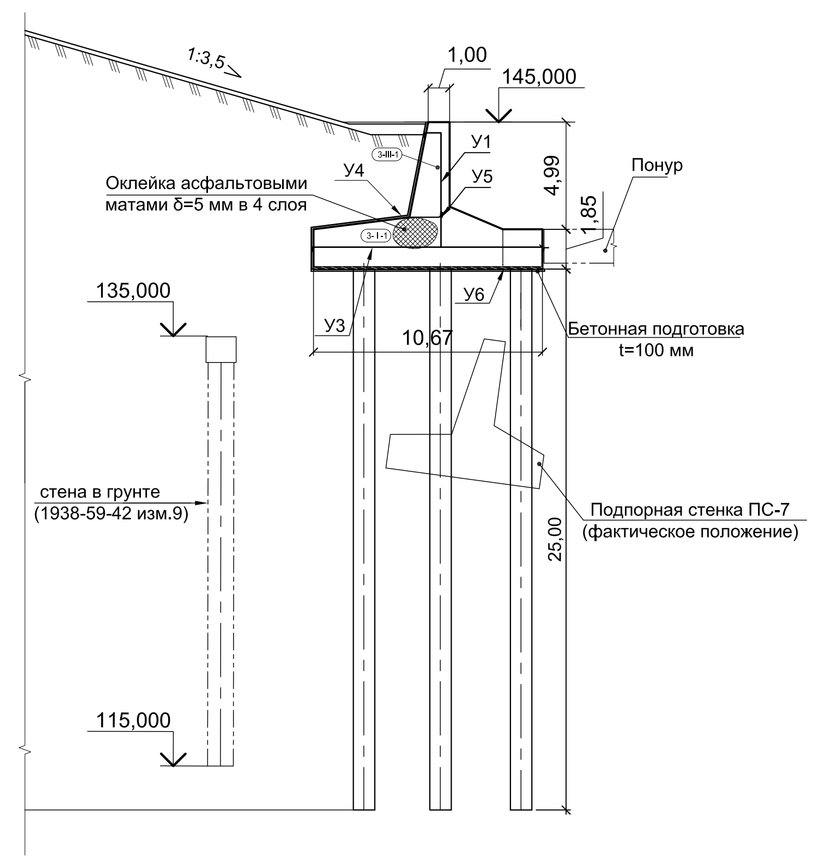

Ведомость расхода стали, кг

Марка элемента	Изделия арматурные											Уплотнения						
	Арматура класса										Всего	Арматура класса		Прокат марки				Всего
	А240 (А-I)		А500С									А240 (А-I)		12Х18Н10Т		Ст3сп5-св		
	ГОСТ 34028-2016											ГОСТ 34028-2016		ГОСТ5582-75		ГОСТ 8509-93		
	Ø16	Итого	Ø16	Ø18	Ø20	Ø25	Ø28	Ø32	Ø36	Итого		Ø12	Итого	Лист t=2 мм	Итого	∟50х5	Итого	
Секция 1	1770,00	1770,00	5250,00	860,00	-	4920,00	1560,00	-	4370	16960,00	18730							
Секция 2	1611,50	1611,50	3611,35	4754,45	-	874,07	3215,96	5133,01	-	17588,84	19200							
Секция 3	1489,14	1489,14	9095,62	2882,10	4120,03	-	-	-	-	16097,75	17587							
Секция 4	313,29	313,29	3599,91	3823,32	-	-	-	-	-	7423,23	7737							
Всего											63254	80,0	80,0	2100,0	2100,0	90,0	90,0	2270,0

Ведомость объемов бетона

Марка бетона	Наименование	Объем, м³	Приме-чание
$B20_{180}W6$ F200	Секция С-1	1200	
$B20_{180}W6$ F200	Секция С-2	590	
$B20_{180}W6$ F200	Секция С-3	720	
$B20_{180}W6$ F200	Секция С-4	280	
Всего		2790	

Изм.	Кол. уч.	Лист	№ док.	Подп.	Дата
Разработал		Ольхова			10.07.26
Проверил		Серая			10.07.26
Гл.инж ДПП		Поздняков			10.07.26
Н. контр.		Зверева			10.07.26
ГИП		Александров			10.07.26

2348-14-008

Загорская ГАЭС-2 на р. Кунье (достройка)

Станционный узел. Правобережная подпорная стенка нижнего бьефа ПС-7

Стадия	Лист	Листов
П		1

План. Разрезы 1-1...4-4. Ведомость объемов бетона. Ведомость расхода стали

АО "Институт Гидропроект"
ДПП Загорская ГАЭС-2 2026

ФОРМАТ: А1

Согласовано

Взам. инв. №

Подпись и дата

Инв. № подл.